Another Originality

CORPORATE PROFILE

KORLOY

Stability and Development

안정과 발전을 상징하는 삼각형

Contents

03 CI 의미
04 창업이념 · 경영철학
06 회사개요, 연혁
08 미션 · 핵심가치 · 인재상
10 글로벌 Biz 네트워크
12 연구개발 · 토탈 툴링 솔루션
16 제품소개
20 산업분야별 어플리케이션
24 특수산업군 어플리케이션
28 ESG (지속가능경영)

CI 의미

KORLOY는 KOREA와 ALLOY(합금)의
합성어로 전 세계 초경합금 절삭공구 산업을
선도하는 자부심이 담겨있습니다.

기본 도형
안정과 발전을 상징하는 삼각형

각 변의 의미
고객봉사 / 인간존중 / 합리성 추구

안쪽의 삼각형
목표를 달성하기 위한 우리의 의지

중심의 원
단결된 우리의 힘을 상징

Contribution to Society, Happiness First

사회공헌, 행복경영

창업이념

사회공헌

KORLOY는 초경합금 절삭공구 산업에서 고객의 요구에 부응하는 제품과 서비스를 지속 제공함으로써, 관련 산업 발전에 기여하고, 고용을 창출하며, 기업 시민의 역할과 책임을 다하여 국가와 지역사회 발전에 공헌한다.

경영철학

행복경영

KORLOY는 고객과 임직원의 행복을 최우선적으로 추구한다. 이를 위해 안으로 임직원 상호 간 존중을 실천해 나가며, 밖으로 고객과의 신뢰를 구축하여 KORLOY만의 차별화된 경쟁력을 확보한다.

KORLOY starts its journey to the new world

KORLOY의 새로운 항해가 시작됩니다.

회사개요

회사명	한국야금(주)
설립일	1966. 6. 11
홈페이지	www.korloy.com
주생산품	인써트, 엔드밀, 드릴, 툴홀더, 밀링커터 등
주소	(우) 06633 서울특별시 서초구 서초대로 326 홀리스타빌딩
대표전화	02 - 521 - 4700
대표팩스	02 - 522 - 3188

KORLOY

1960/70

1966
초경합금 공구
국산화를 위한 법인설립

1974
청주공장 이전

1974
수출 개시

1980

1983
유망 중소기업 선정 (KIST)

1987
생산기술연구소 설립

1989
KI21(KORLOY Identity 21)
운동 전개

1990

1990
기술혁신부분 생산성 대상 수상

1995
진천 완분 공장 준공

1997
ISO9001 품질경영시스템 인증

1999
IR52 장영실상 수상 (AK 칩브레이커)

2000

2000
우수연구소 선정 대통령표창

2004
품질경쟁력우수기업 선정
(4년 연속)

2007
NET(New Excellent
Technology)
신기술 인증(과학기술부)

2009
ISO14001 환경경영시스템 인증

2010

2012
히든챔피언 육성대상기업 선정

2015
월드챔프 육성 사업자 선정

2016
동탑산업훈장 수훈(윤혜섭 회장)

2017
1억불 수출의 탑 수상

2018
수출도약 중견기업 육성 사업자
선정(KOTRA)

2019
모범납세자 선정(기획재정부)
제8대 임정현 사장 취임

2020

2022
본사 사옥 이전(서울 서초동)

2023
IR52 장영실상 수상(PC3700)

2023
중견기업인의 날 수상
(국무총리 표창)

2024
나눔명문기업 선정
(사회복지공동모금회)

2024
Rising Leaders 300 기업 선정
(산업통상자원부)

미션

Another Originality

Everyday we pursue another Originality for the Future.

우리는 매일 내일을 위한 또 다른 독창성을 추구합니다.

Mission Statement

KORLOY는 매일 내일을 위한 또 다른 독창성을 추구합니다.
우리의 지속성장 · 발전은 고객만족, 임직원 행복, 미래에 대한 준비가 있을 때만이 가능하며 그것은 매일 또 다른 독창성을 추구해 나갈 때 실현될 수 있습니다. 독창성은 우리가 사업을 영위할 수 있는 근본적인 동력으로 기존의 것을 단순히 개선하는 차원이 아닌 새로운 기술과 새로운 가치를 부여한 창의적인 사고의 결과물입니다. 우리가 고객에게 제공하는 제품과 서비스 그리고 모든 경영활동에 있어 이러한 독창성을 추구함으로써 고객만족, 임직원 행복, 미래에 대한 철저한 준비를 달성하는 것이 우리의 사명입니다.

핵심가치

1 차별화된 독창성
끊임없는 열정과 도전정신으로
차별화된 제품과 서비스를 제공한다.

2 제약없는 혁신
유연한 분위기 속에서
새로운 생각과 시도를 추구한다.

3 다양한 인재존중
다름을 인정하고 존중한다.

4 소통으로 협업
신뢰를 바탕으로 한 소통으로 협력한다.

5 고객가치 지향
고객의 성장이 곧
우리의 성장이다.

인재상

Active
현실에 안주하지 않고 적극적이고 도전정신을 가진 인재
Paperwork 아닌 현장에서 실천하는 인재

Boundaryless
부서 간 벽이 없이 팀웍을 발휘하는 인재
전사 통합적 시각으로 전사 최적화를 추구하는 인재

Creative
창의적인 사고를 가진 인재
창의적 아이디어를 경영에 접목하여 가치를 창출하는 인재

Diverse
Global 비즈니스의 다양성을 인정하는 유연한 인재
지역, 인종, 성별, 세대의 차이를 이해하고 개방적인 인재

Expert
전문성을 갖춘 인재
담당 분야에서 최고의 전문성을 확보하는 인재

글로벌 Biz 네트워크

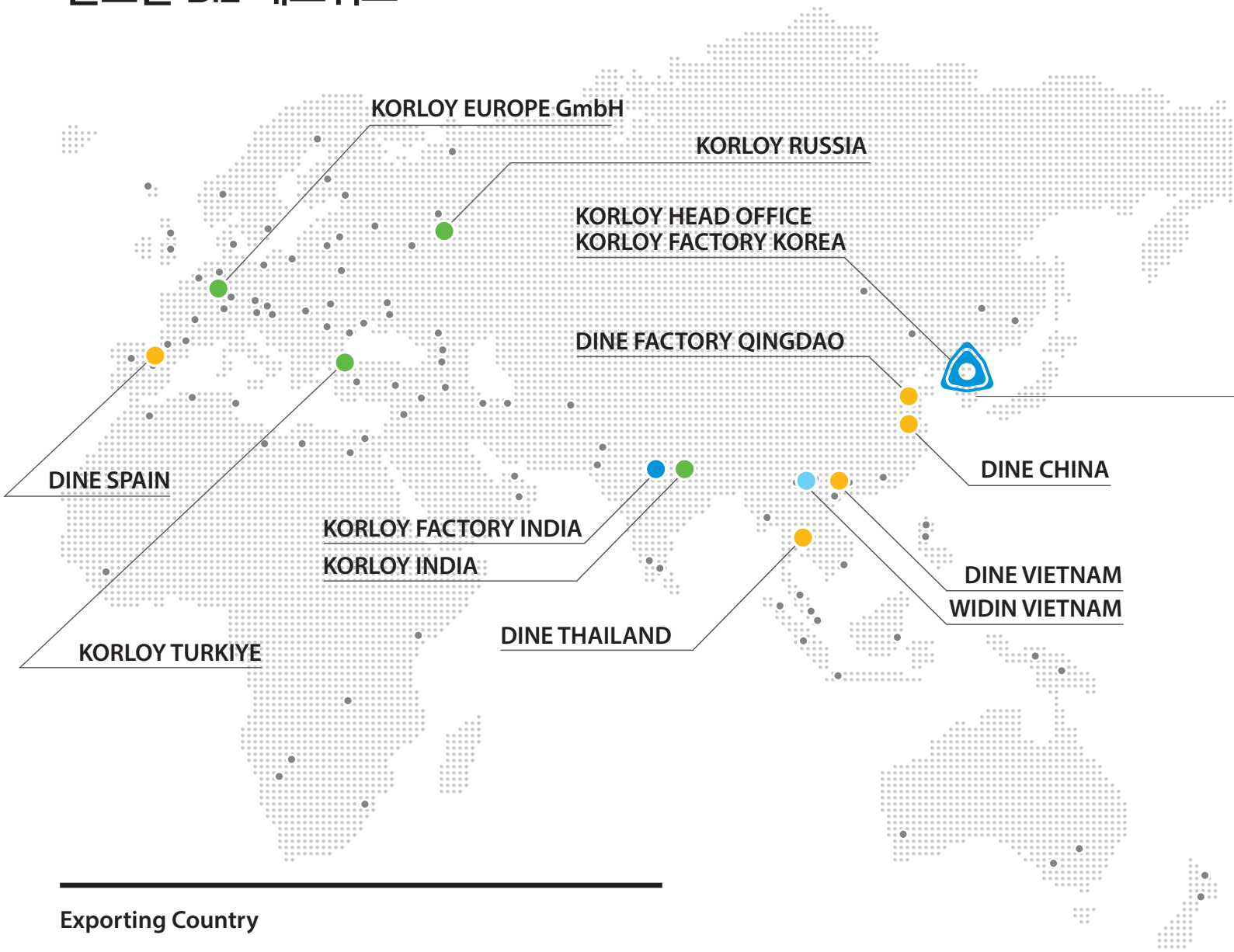

Exporting Country

과테말라, 그리스, 남아프리카공화국, 네덜란드, 노르웨이, 뉴질랜드, 대만, 덴마크, 독일, 라트비아, 러시아, 레바논, 루마니아, 룩셈부르크, 리투아니아, 말레이시아, 멕시코, 몰타, 몽골, 미국, 베네수엘라, 벨기에, 벨라루스, 보스니아, 불가리아, 브라질, 사우디아라비아, 세르비아, 스웨덴, 스위스, 스페인, 슬로바키아, 슬로베니아, 시리아, 싱가포르, 아랍에미리트, 아르헨티나, 아이슬란드, 아일랜드, 알바니아, 알제리, 에스토니아, 에콰도르, 영국, 오스트레일리아, 오스트리아, 요르단, 우루과이, 우즈베키스탄, 우크라이나, 이란, 이집트, 이탈리아, 인도, 인도네시아, 중국, 체코, 칠레, 카자흐스탄, 캐나다, 케냐, 코스타리카, 콜롬비아, 크로아티아, 태국, 튀니지, 튀르키예, 파나마, 파키스탄, 페로 제도, 페루, 포르투갈, 폴라드, 프랑스, 핀란드, 필리핀, 헝가리

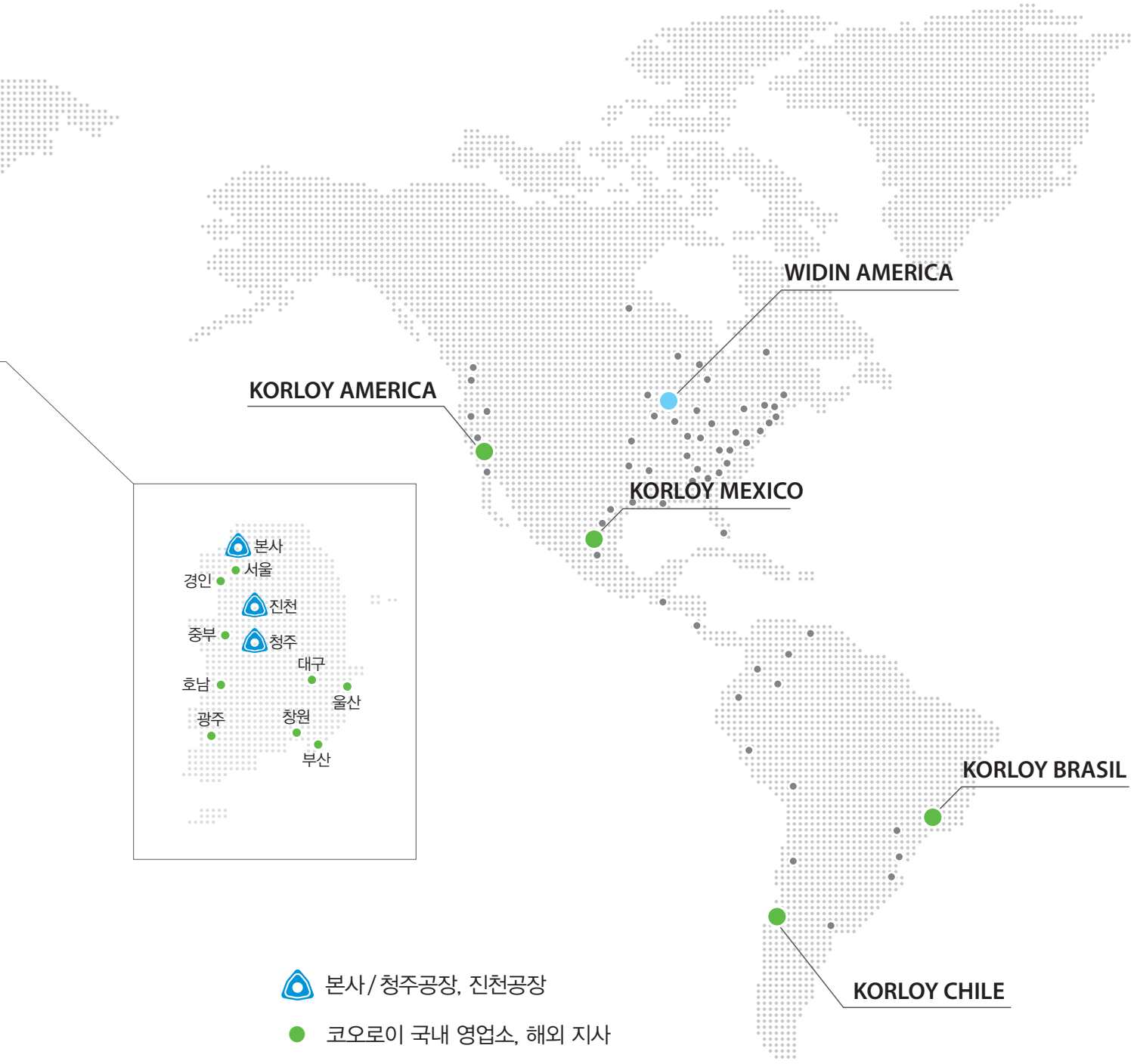

- 본사/청주공장, 진천공장
- 코오로이 국내 영업소, 해외 지사
- 코오로이 해외 공장
- 해외 대리점
- 다인 해외 지사/공장
- 위딘 해외 지사/공장

서울 본사

생산기술연구소

청주 공장

진천 공장

KORLOY America since 2008

KORLOY Europe since 2010

KORLOY India since 2012

KORLOY Brasil since 2014

KORLOY Turkiye since 2019

KORLOY Chile since 2019

KORLOY Russia since 2020

KORLOY Mexico since 2022

KORLOY 네트워크

본사

(우)06633 서울특별시 서초구 서초대로 326 홀리스타빌딩

Tel : 02-521-4700 / Fax : 02-522-3188

청주 공장

(우)28589 충청북도 청주시 흥덕구 산단로 55

Tel : 043-262-0141 / Fax : 043-263-8731

진천 공장

(우)27807 충청북도 진천군 광혜원면 광혜원산단2길 54

Tel : 043-535-0141 / Fax : 043-535-0144

생산기술연구소

(우)28589 충청북도 청주시 흥덕구 산단로 55

Tel : 043-262-0141 / Fax : 043-263-8731

영업소 8개소, 사무소 1개소

서울영업소, 경인영업소, 중부영업소, 호남영업소, 대구영업소
울산영업소, 부산영업소, 창원영업소, 광주사무소

해외사업장

KORLOY 판매법인 : 미국, 유럽(독일), 인도, 브라질, 튀르키예,
칠레, 러시아, 멕시코
공장 : 인도

DINE 판매법인 : 중국, 베트남, 태국, 스페인
공장 : 중국

WIDIN 판매법인 : 미국, 베트남
공장 : 베트남

수출 : 80여 개국

연구개발

Creative R&D, Product Leadership

창의적인 연구개발, 탁월한 제품리더십

생산기술연구소는 “고객 니즈를 만족시키는 시장 경쟁 우위의 차별화된 신제품을 개발한다"는 목표로 글로벌 탑 초경합금 절삭공구 메이커로 자리매김하고 있습니다.

Total Tooling Solution

토탈 툴링 솔루션 제공

라인진단

· 가공라인 현장 진단
· 개선 제안 및 Test Cutting
· 현장 개선 활동 지원

Test Cutting

· 최신 성능평가 기술 이용
– 실사용 피삭재 Test Cutting
· 개선 제안 및 Test Cutting 솔루션 제공

기술 상담

· 최신 공구정보 전달
· 가공 데이터 베이스를 기초로 Trouble Shooting 기술 제안
· 상담 : 방문, 카카오(코오로이 기술상담)
· 전화 : 080-333-0989

툴링 제안

· 신설 가공 라인의 공구선정
· 툴링 공구 수명 추정
· 문제점 예측 및 대책 제안

▶ · Try-out
고객 사용 공구 Re-Tooling

기술 교육

· 최신 절삭공구 교육
· 가공기술 훈련 및 서비스 제공
· 상담 : 이메일(koredu@korloy.com)
· 전화 : 080-333-0909

KTEC KORLOY Technical Education Center
· 직원교육 : 이론 · 실습
· Test Cutting 실시
· 가공 솔루션 제공

제품군 소개

Up-to-date Technology

최신 기술로 진보된 솔루션을 제공합니다.

제품소개 / 16
인써트
툴 홀더
밀링 커터
솔리드 엔드밀
솔리드 드릴
인덱서블 엔드밀
인덱서블 드릴
툴링 시스템

산업분야별 어플리케이션 / 20
자동차
항공
금형
철도
조선

특수산업군 어플리케이션 / 24
파이프
기어
베어링
의료
롤 가공
IT
풍력

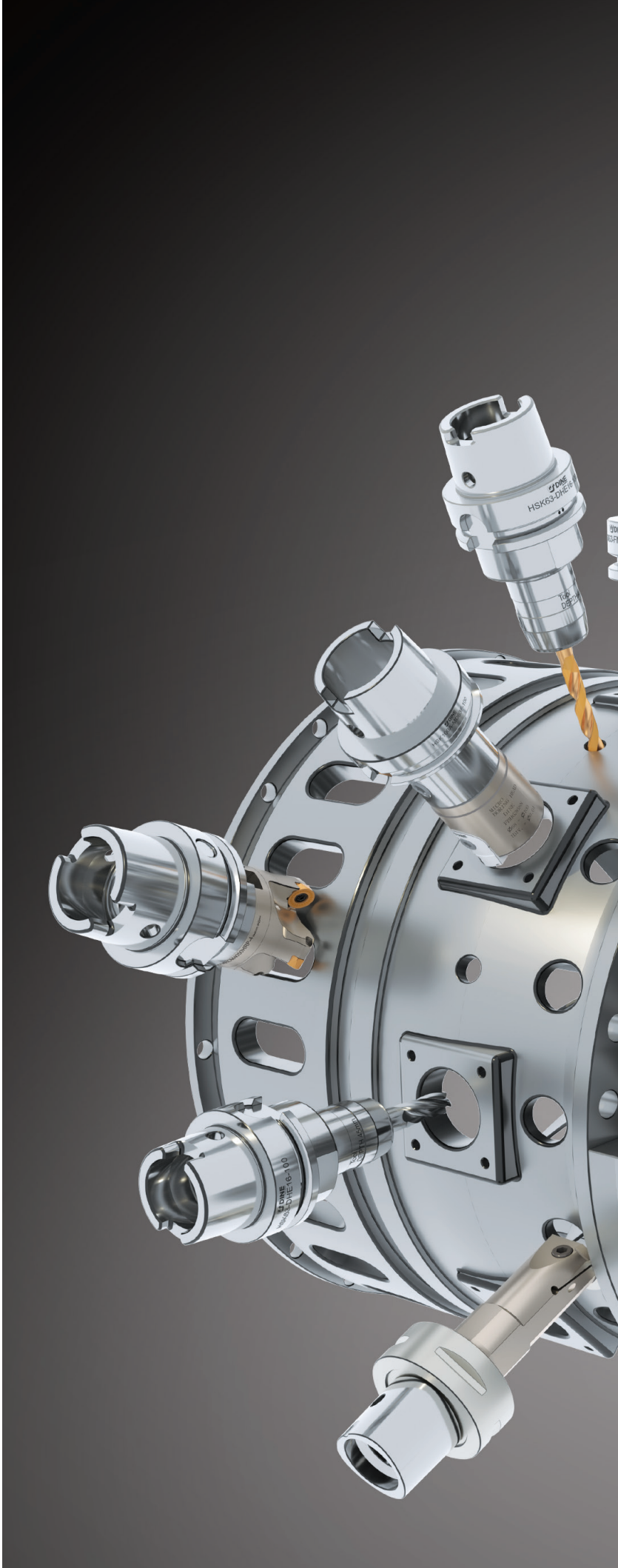

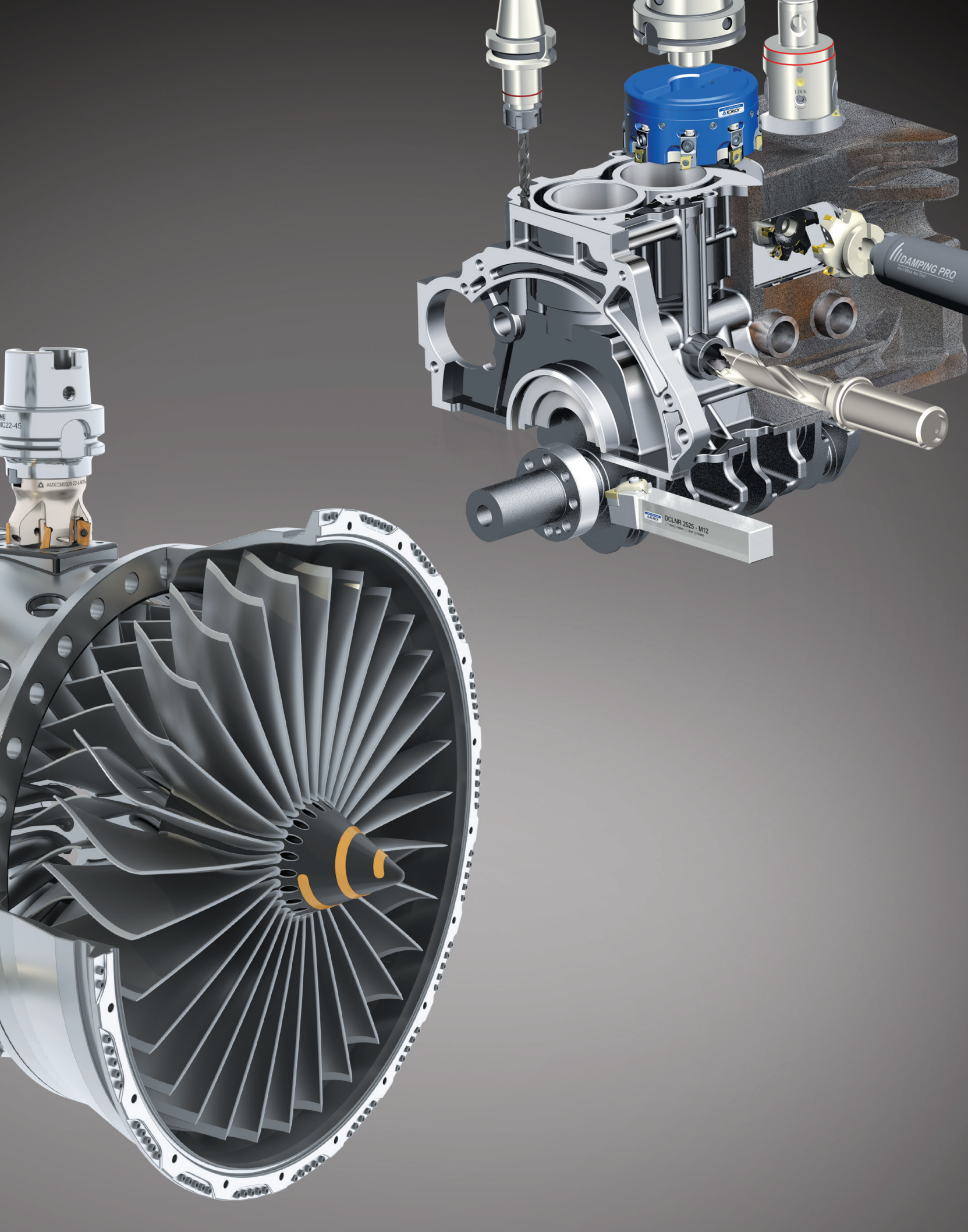
DAMPING PRO
DCLNR 2525 - M12

제품소개

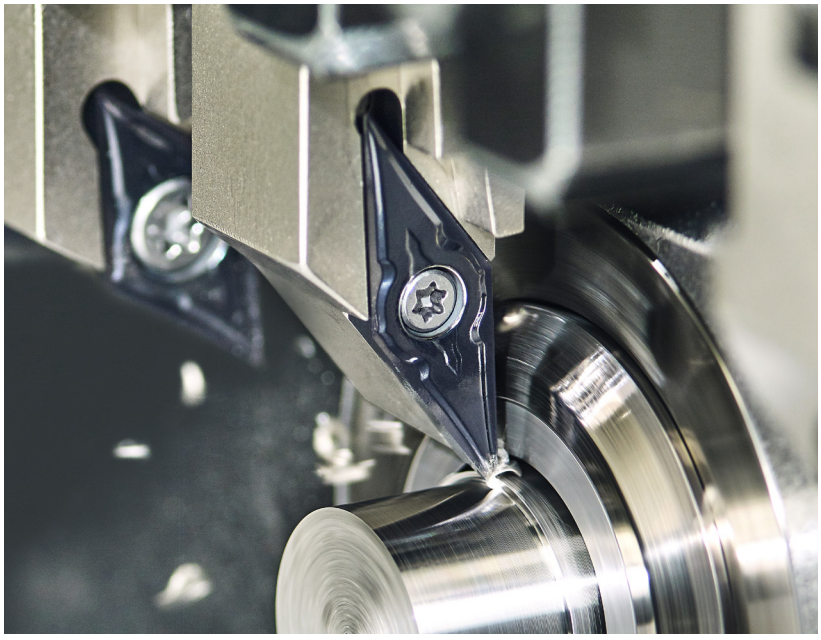

인써트
INSERTS

선삭 · 밀링 · 다기능 등 표준 형상에서부터
특수 형상까지의 인써트
(CVD, PVD, 초경, 써메트)

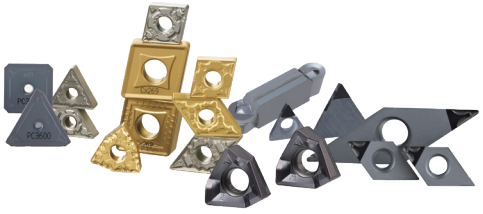

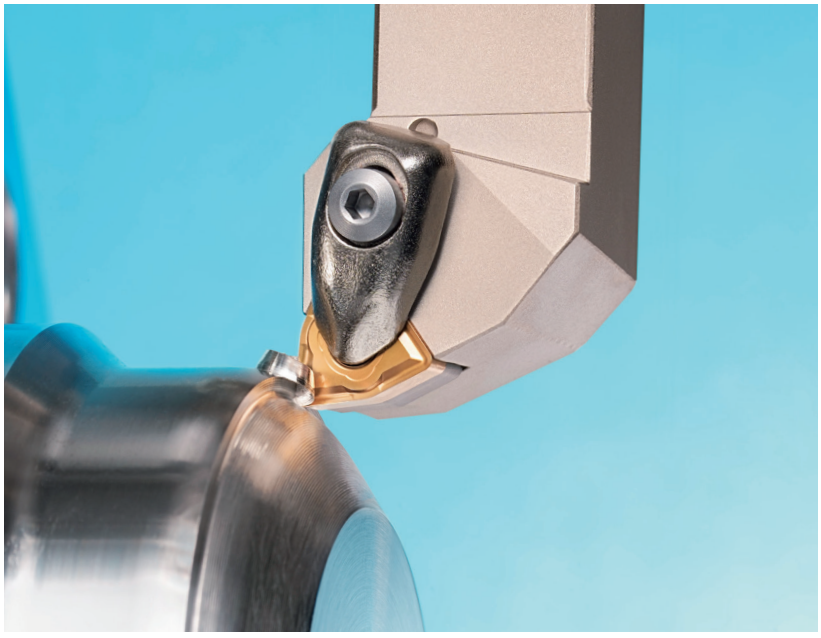

툴 홀더
TOOL HOLDERS

고강성 클램핑 구조로 설계된
표준 형상에서부터 특수 형상까지의 제품

Innovative Product Development 혁신적인 제품 개발

밀링 커터
MILLING CUTTERS

일반 평면 밀링 가공을 비롯한
특수 가공을 위한 제품

1. 표준형

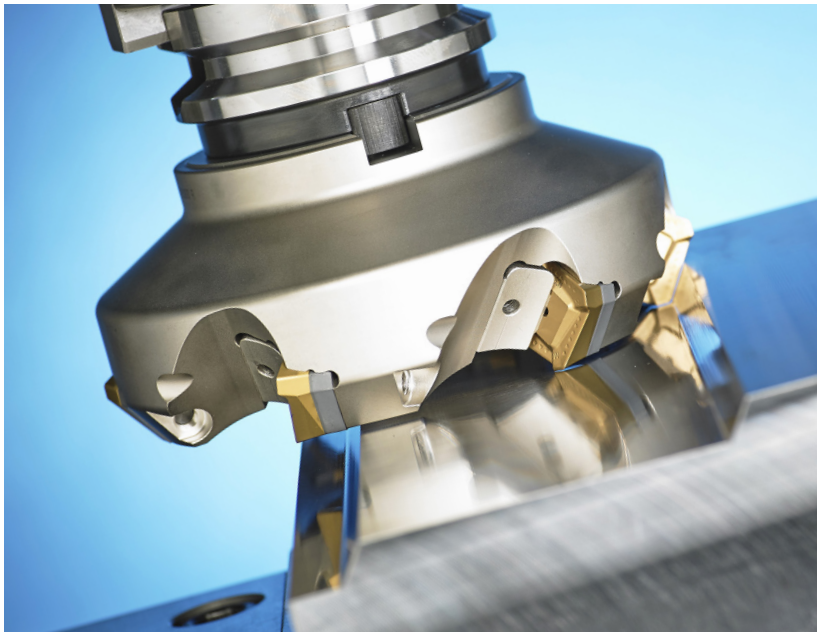

2. 독자형

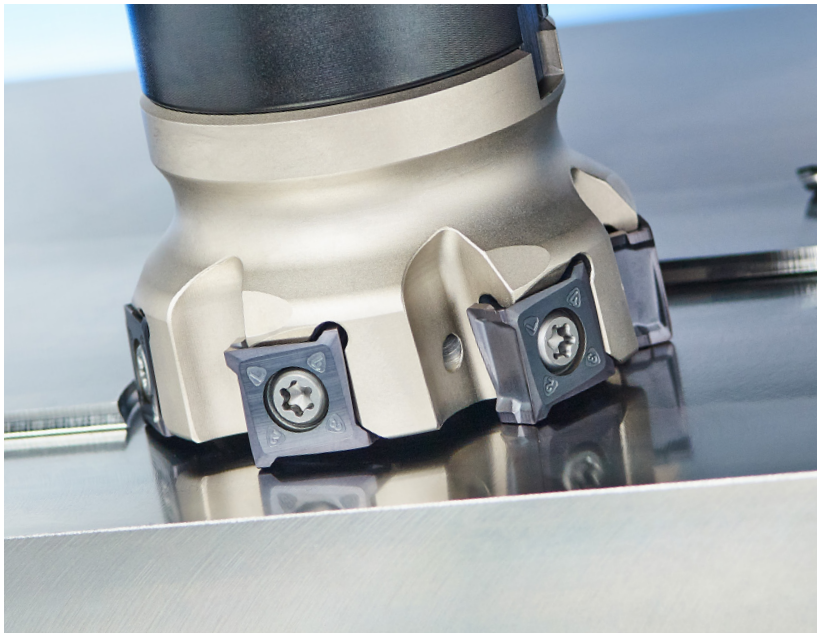

제품소개

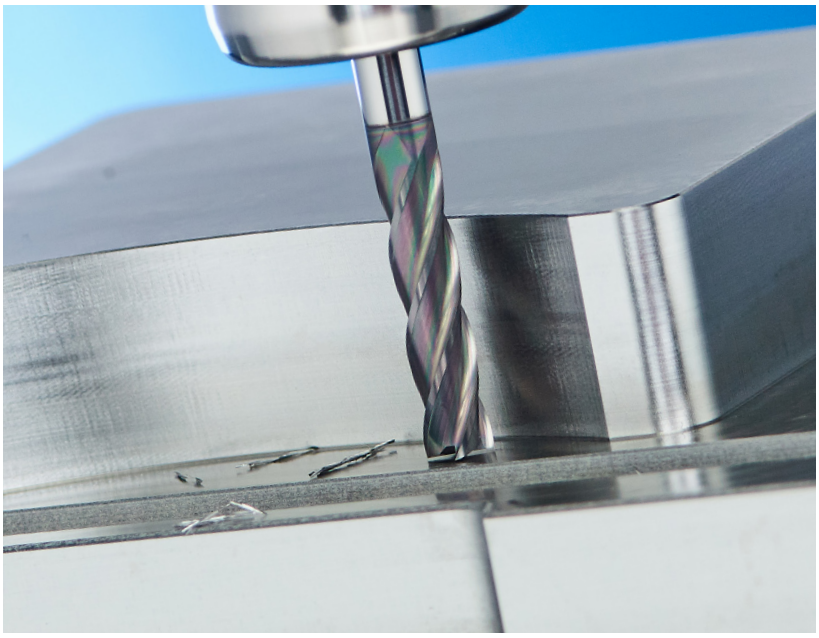

솔리드 엔드밀
SOLID ENDMILLS

고경도 금형소재 가공, 고정밀 형상 가공,
IT 부품용 고정밀 가공 등 넓은 적용 범위의 제품

솔리드 드릴
SOLID DRILLS

높은 생산성의 정밀 구멍 가공,
고정도의 심혈 가공용 드릴

인덱서블 엔드밀
INDEXABLE ENDMILLS

금형 등의 포켓 및 홈 가공,
난삭재 가공용, 경제형 고속 가공용 제품

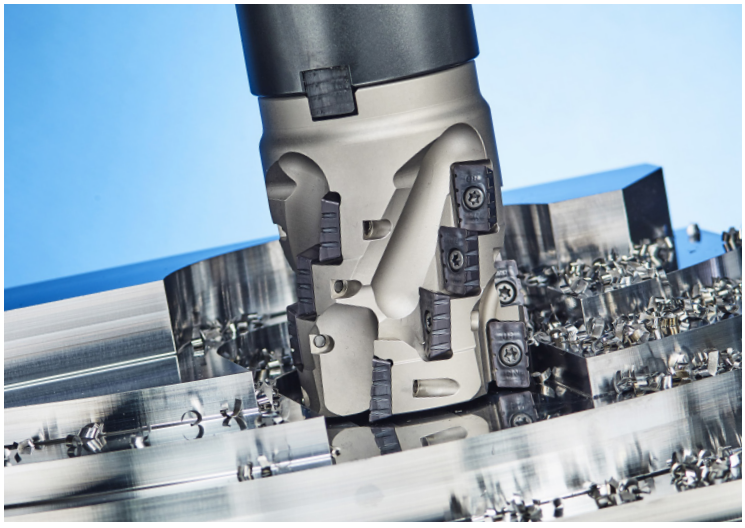

인덱서블 드릴
INDEXABLE DRILLS

교체형 인써트 적용으로 경제적인 고능률,
고속 구멍 가공용 제품

툴링 시스템
TOOLING SYSTEMS

툴링에 필요한 다양한 시스템을 갖추고 있으며,
고속 · 고정도 툴링 영역까지 적용 가능

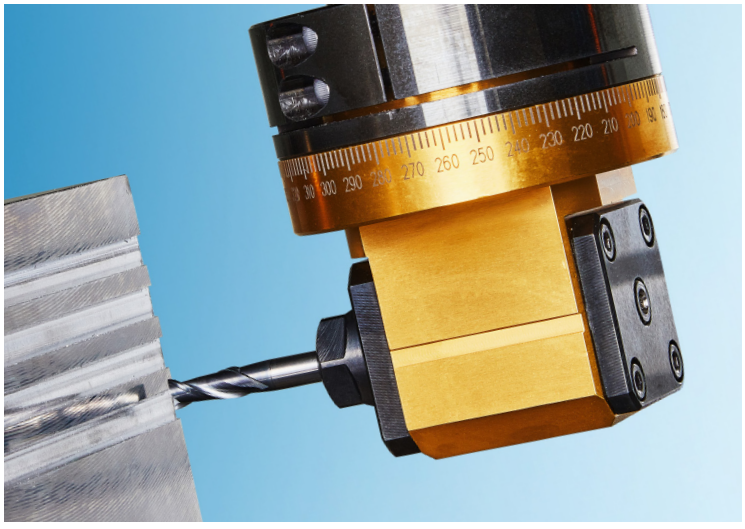

산업분야별 어플리케이션

자동차
Automotive

자동차 한 대에는 총 2만여 개의 부품이 존재합니다. KORLOY는 크랭크 샤프트, 실린더 블록, 피스톤 헤드 등 다양한 자동차 부품을 가공하는데 기여하고 있으며, 고효율의 툴링 시스템으로 고객의 니즈를 만족시킵니다.

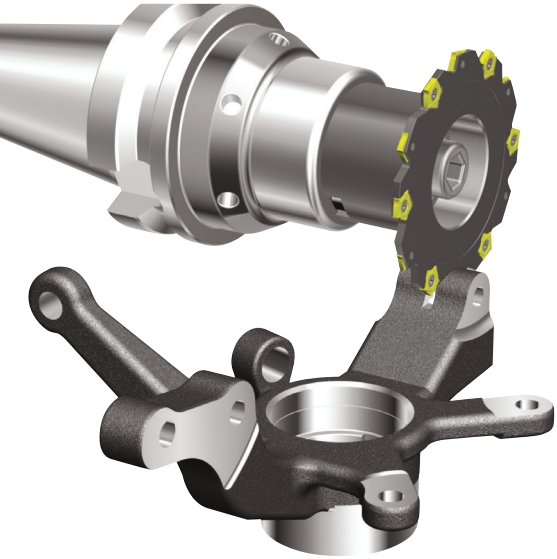

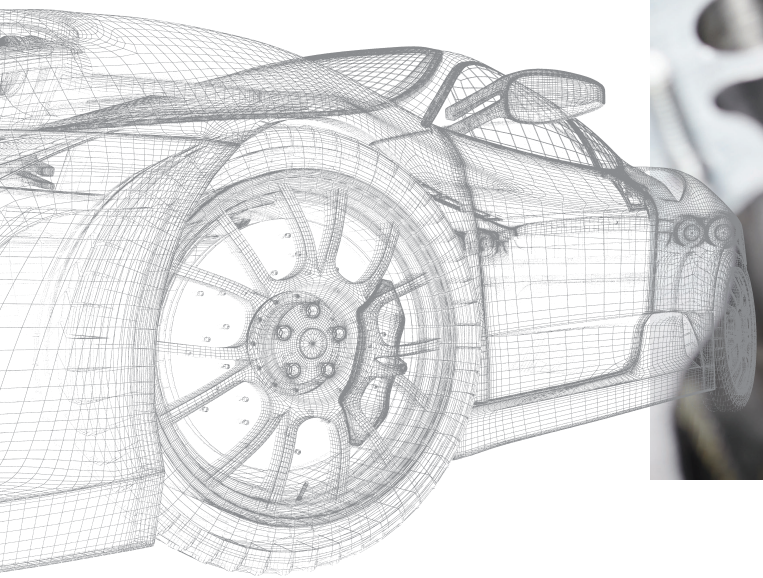

Highly Efficient Tooling System

생산성 향상을 위한 고효율의
툴링시스템을 제공합니다.

항공
Aerospace

초정밀 기술의 집약체인 항공기의 엔진, 터빈, 날개, 프레임, 랜딩 기어와 같은 정밀 부품을 가공하는 공구를 생산합니다.

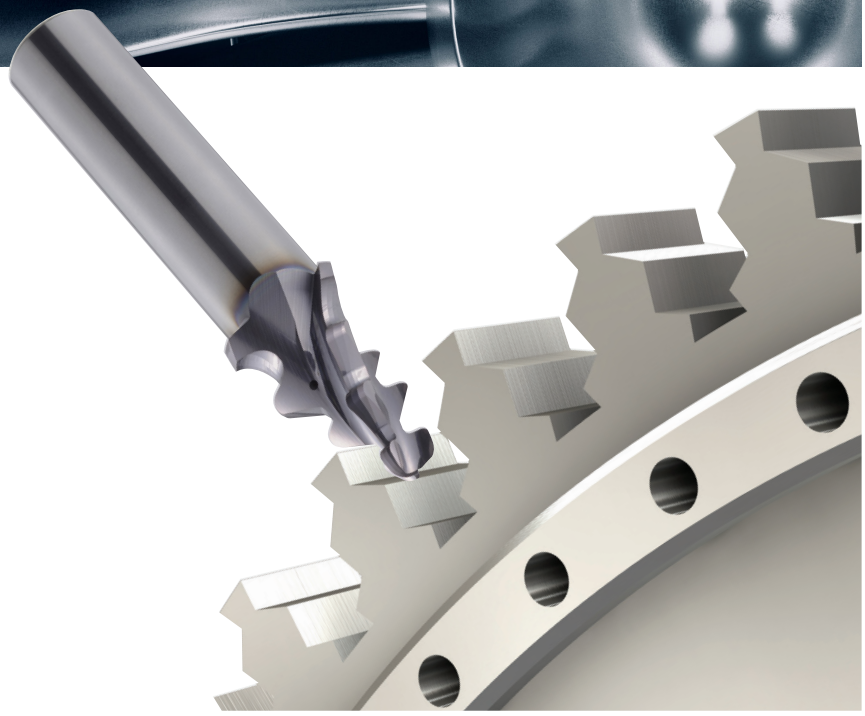

산업분야별 어플리케이션

금형
Mold & Die

금형 산업은 자동차, 반도체, 생활용품 및 기계설비, 부품 등 국가산업의 뿌리 역할을 하고 있습니다. 프레스, 사출, 다이캐스트, 단조 등의 금형을 가공하기 위해 다양한 황삭, 중삭, 정삭용 공구들을 개발하고 있습니다.

철도
Railroad & Rail Wheel

KORLOY는 축적된 경험과 노하우를 바탕으로 토탈 툴링 솔루션을 제공하며, 철도 레일 분기기, 망간 크로싱 레일, 중계 레일과 차륜 및 샤프트 등을 가공하는 공구를 제조하고 있습니다.

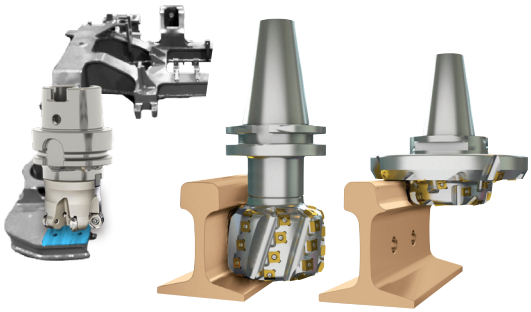

조선
Shipbuilding

인간의 역사와 함께 해온 조선업은 지난 100년간 비약적으로 성장했습니다. KORLOY의 차별화된 하이테크 솔루션은 실린더 블록, 크랭크 샤프트, 프로펠러 등 주요 부품을 절삭 가공하는데 널리 쓰이고 있습니다.

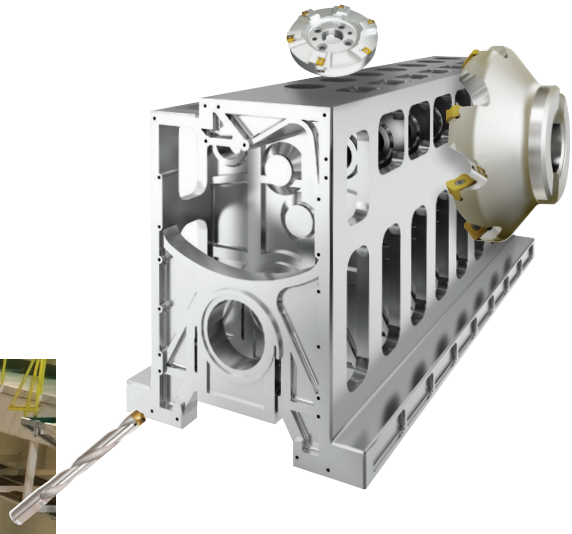

특수산업군 어플리케이션

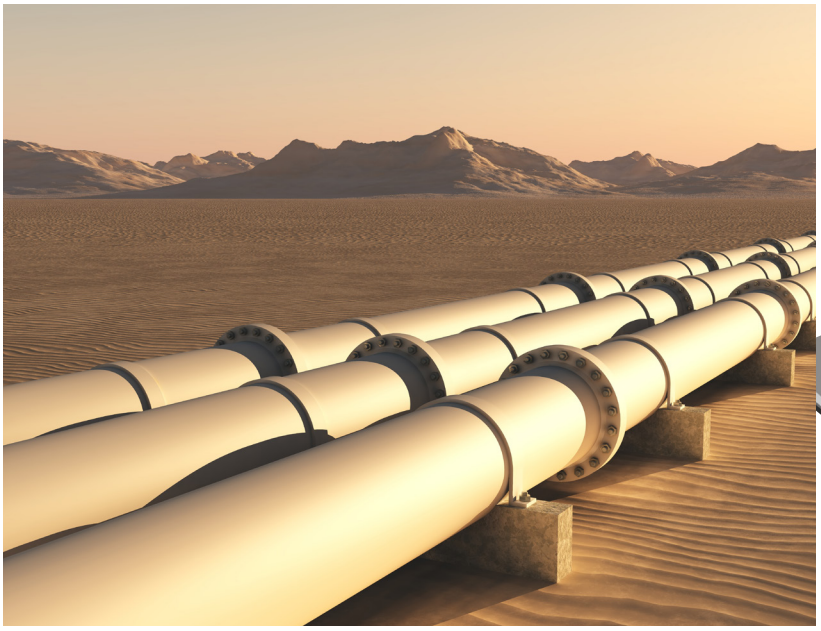

파이프
Pipe machining

파이프 제조 공정에 필요한 엣지 밀링, 비드 제거, 엔드 페이싱 등의 절삭 가공용 공구를 생산 · 공급합니다.

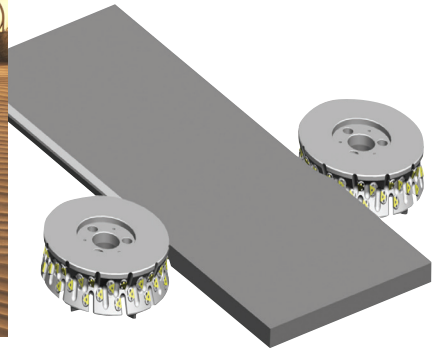

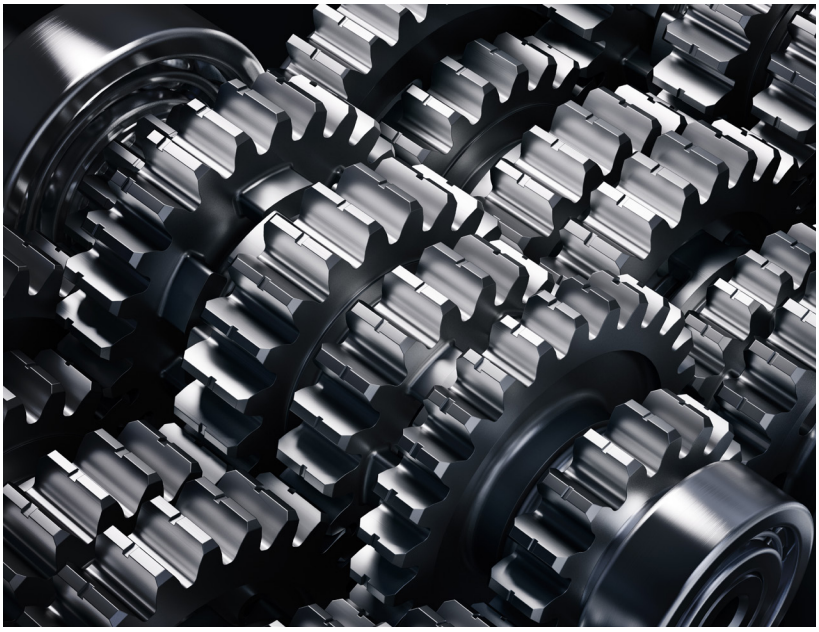

기어
Gear machining

평기어, 헬리컬 기어, 랙 기어 등 다양한 타입의 기어 가공용 커터를 제조합니다.

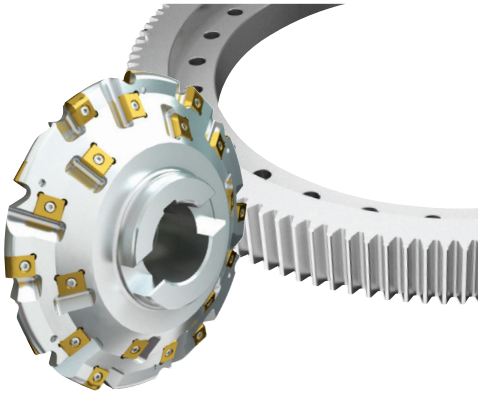

Our deep knowledge in special industries

다양한 분야에서 전문화된
가공 솔루션을 제공합니다.

베어링
Bearing machining

외경 및 내경가공, 면취가공, 씰드가공,
궤도가공을 포함한 베어링의 내륜과 외륜을
가공하기 위한 토탈툴링을 제공합니다.

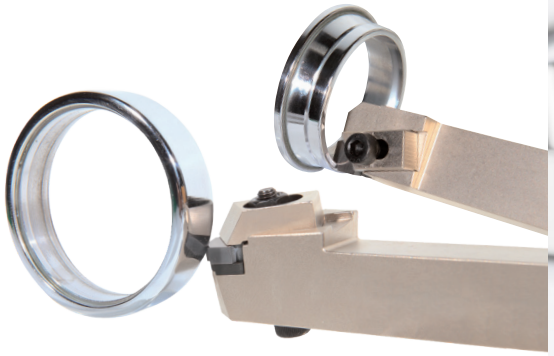

의료
Medical industry

임플란트, 인공관절과 같은 의료용 기구들에는
내식성이 뛰어난 티타늄 소재의 난삭재가
사용됩니다. 이에 적합한 공구를 개발하고
적용합니다.

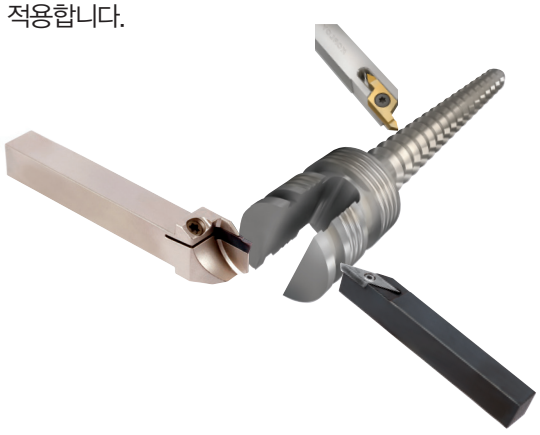

특수산업군 어플리케이션

롤 가공
Roll machining

큰 압력을 견딜 수 있는 다양한 형식의 롤을 가공하기 위한 초경합금 절삭 공구를 제공합니다.

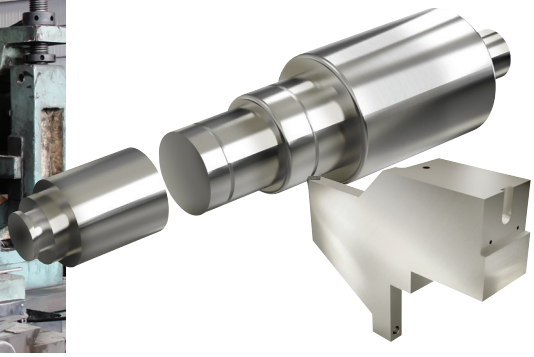

IT
Information technology

스마트폰, 태블릿 PC와 같이 정밀도가 높은 정보통신 기기들을 가공하기 위해 초정밀 절삭 공구를 개발 · 생산하고 있습니다.

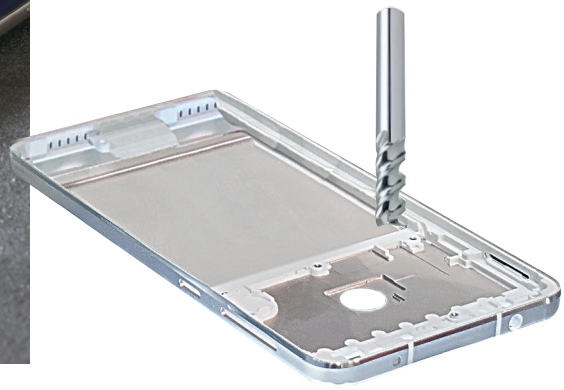

풍력
Power generation

풍력, 가스, 원자력 발전 설비에 높은
내구성의 부품들이 사용됩니다.
이들을 가공하기 위해 최적의
툴링 솔루션을 제공합니다.

ESG (지속가능경영)

KORLOY는 더 나은 미래를 위해 ESG 경영에 동참합니다.

ESG Statement

KORLOY는 인류의 삶과 경제적 • 사회적 • 환경적 가치 창출을 위해 초경합금 절삭공구 산업에서 ESG 경영에 부응하는 제품과 서비스를 지속 제공함으로써, 관련 산업발전에 기여하고, 고용을 창출하며, 기업시민의 역할과 책임을 다하여 국가와 지역사회 발전에 공헌하겠습니다.

ESG

지속가능경영

환경 Environment

사회공헌과 행복경영 이라는 기업이념을 바탕으로, 쾌적하고 깨끗한 미래를 만들기 위해 환경 이슈에 대해 주도적으로 개선해 나가는 친환경 제조사가 되도록 노력하겠습니다.

사회 Social

모든 이해관계자들의 행복과 다양성이 보장되고, 인간으로써 대우 받을 권리를 존중하며, 무엇보다도 안전하고 건강한 사업장이 될 수 있도록 노력하겠습니다.

지배구조 Governance

지속가능경영을 위해 사회와의 사랑 나눔을 실천으로 윤리적인 경영을 통해 능동적인 지배구조를 갖는 기업이 될 수 있도록 노력하겠습니다.

이해관계자 소통

고객
고객만족도 조사, 고객상담, 기술강좌, 이해관계자 설문

구성원
평가/코칭 프로그램, 노사협의회, Open-i, 이해관계자 설문 확대

투자자
정기 주주총회, 이사회(매월), 노사협의회(분기)

협력사
구매/발주 시스템(KPOS), O/S 정기미팅, 협력사 개별방문/정기 간담회

지역사회
유스투게더 지원, 불우이웃돕기(지역구청, 종교단체)

사회공헌 · 행복경영

기업의 사회적 책임

- 고객, 협력사, 주주, 구성원 등
  주요 이해관계자들과 함께
  상호협력 및 상생을 도모합니다.

환경경영 · 품질경영 실천

- KS A / ISO9001 품질시스템 인증
- AS9100 항공우주품질경영시스템 인증
- ISO14001 환경경영시스템 인증
- ISO45001 안전보건경영시스템 인증

사랑 나눔 행사

기금 모금

- 회사 성금 + 전사원 모금(잔업 기부, 연차 기부)
- 송심회 성금
  * 송심회: 한국야금 임직원이 중심이 되어
    사회봉사활동을 목적으로 합니다.
  * 1987년 12월 18일 조기 교육기관인 베다니학교를
    후원 대상자로 선정, 의결함

봉사활동

- 사회복지 공동 모금회
- 유스투게더(충청북도 청주 소재, 구 베다니학교) 지원
- 성빈센치오집(청주) 지원
- 소년 · 소녀 가장 지원
- 독거노인 지원
- 다문화 가정 지원
- 문화예술활동 지원(개인, 단체)

Happy Companionship, Lifelong Partner

함께하는 행복 아름다운 동행

www.korloy.com

CP-KR-01 / 20250314